CAUTION

Refer to the Owner's Manual for details.
When opening the door and taking out accessories, the door may close abruptly. Take care not to catch fingers in the door.

ATTENZIONE

Fare riferimento al manuale del proprietario per ottenere informazioni.
Quando si apre lo sportello e si estraggono gli accessori, lo sportello potrebbe chiudersi bruscamente. Fare attenzione a non incastrare le dita nello sportello.

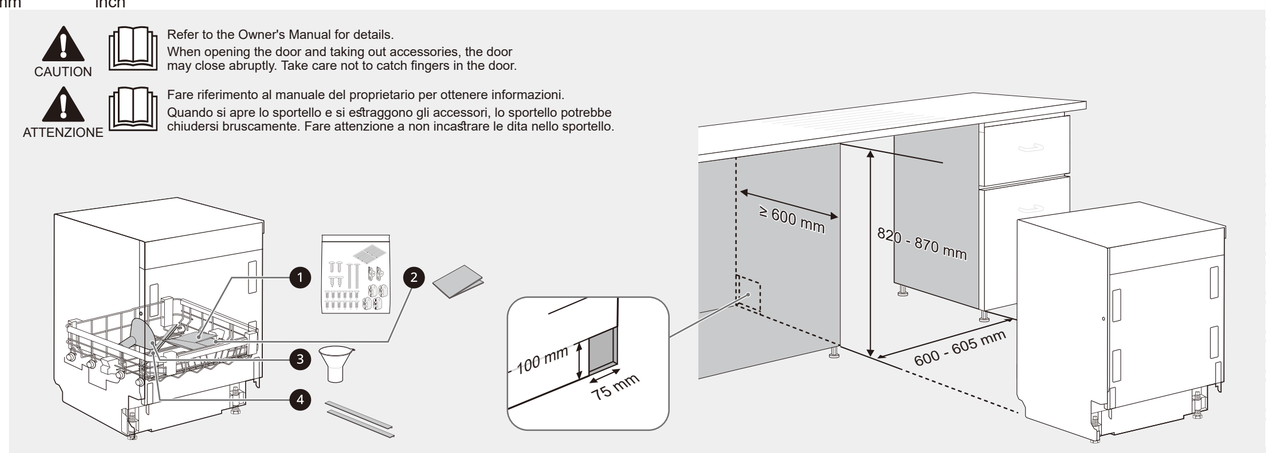

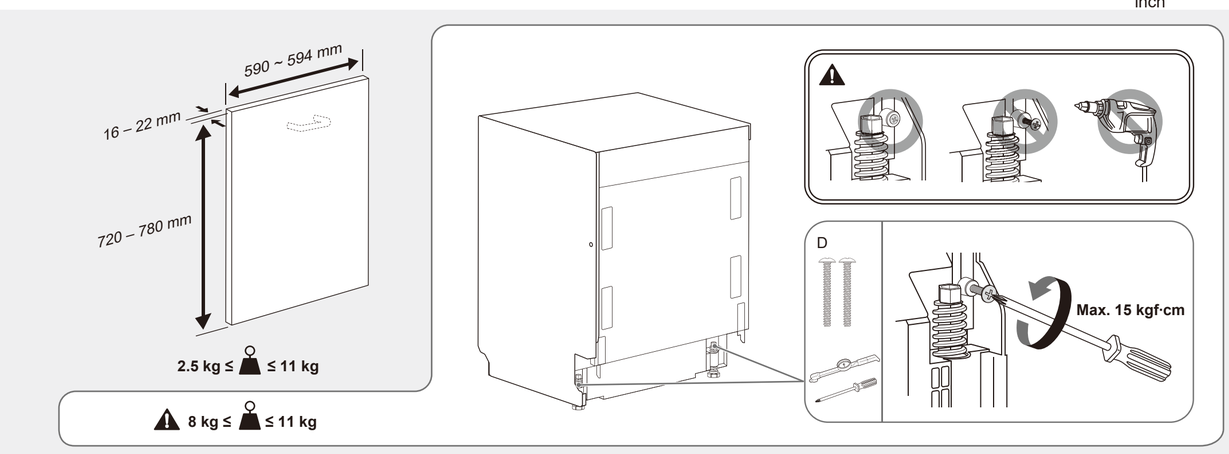

Required Tools (Strumenti richiesti)

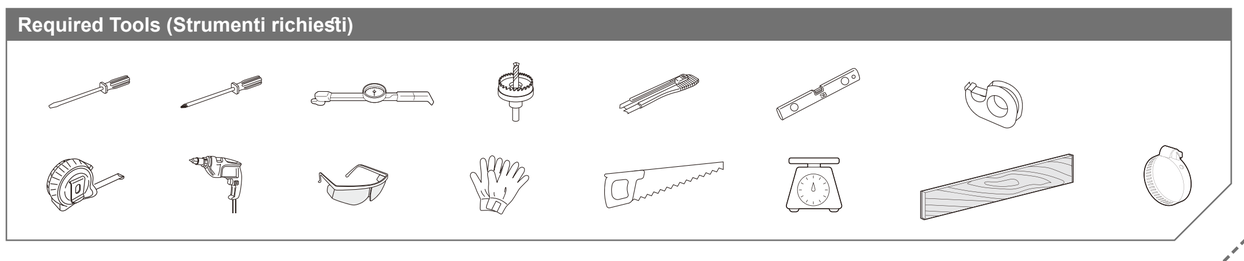

Included Accessories (Accessori inclusi)

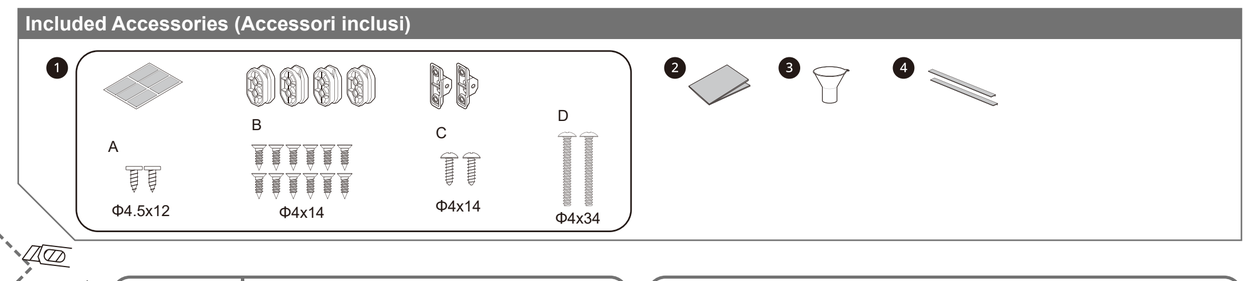

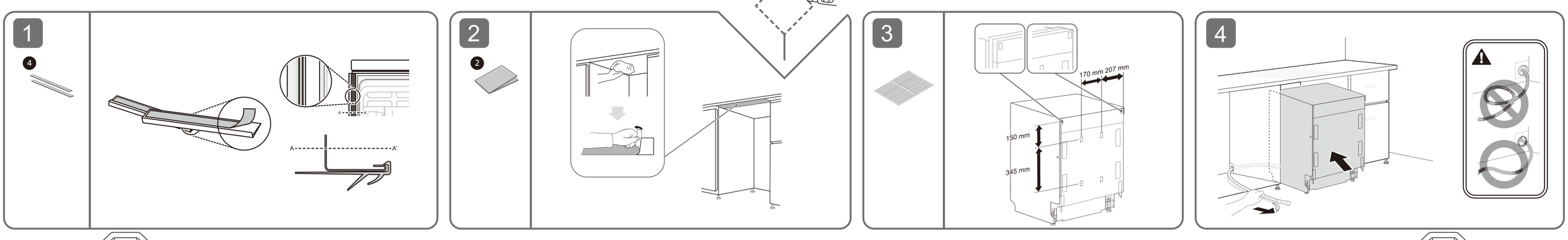

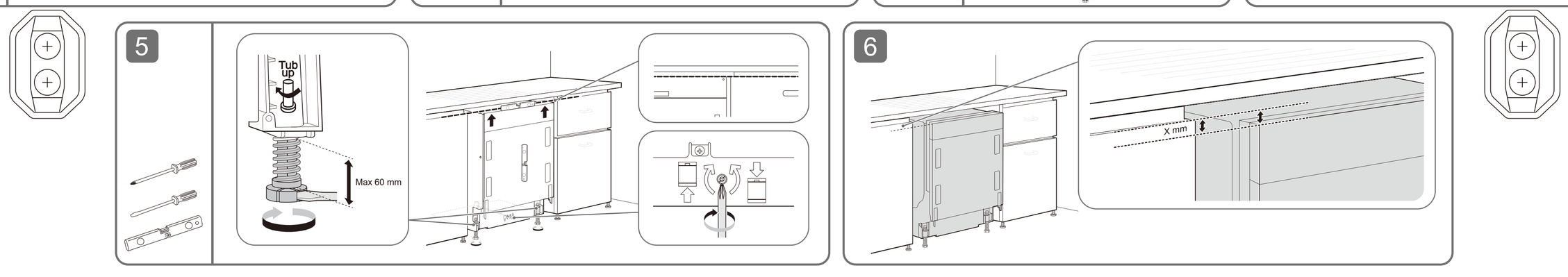

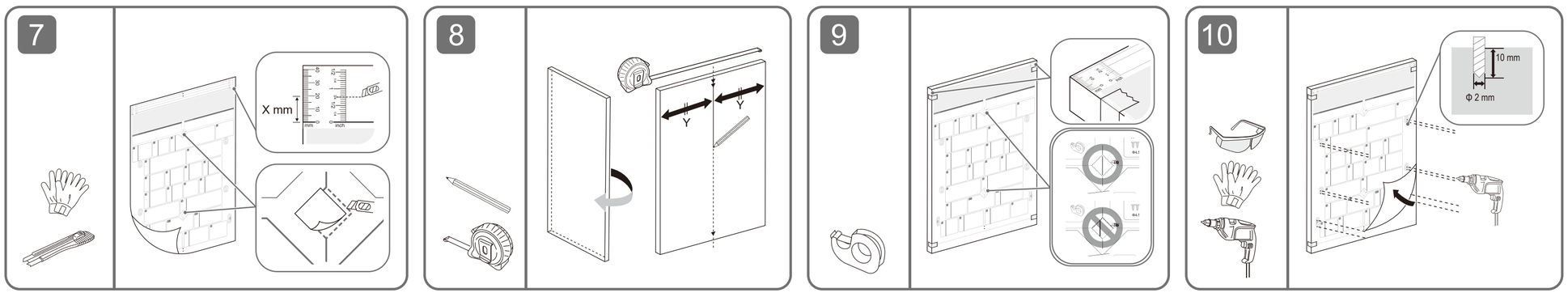

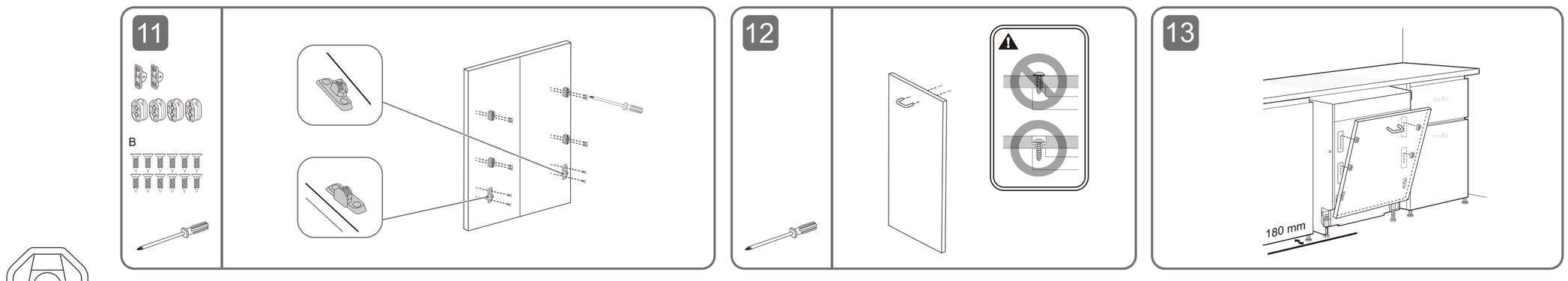

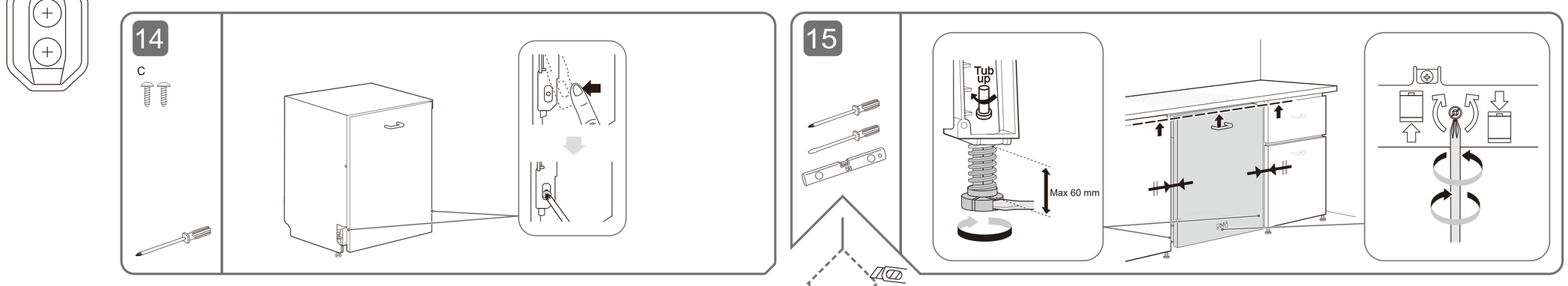

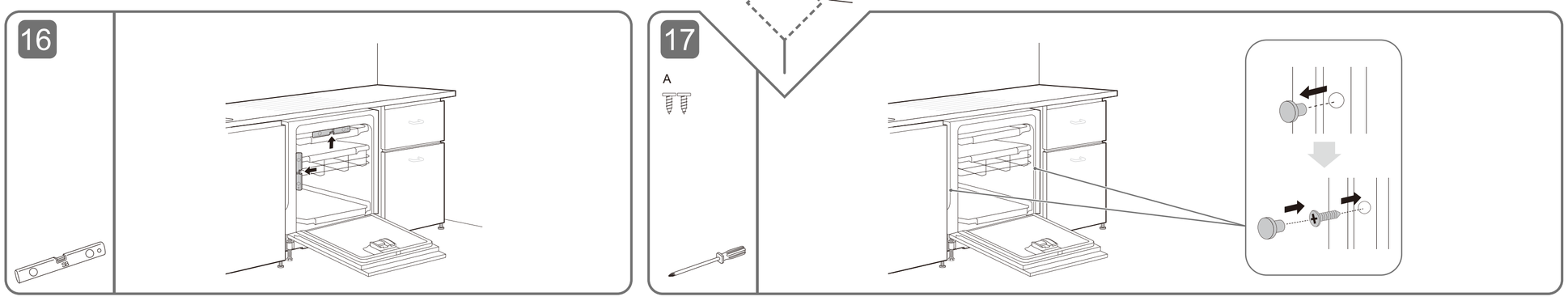

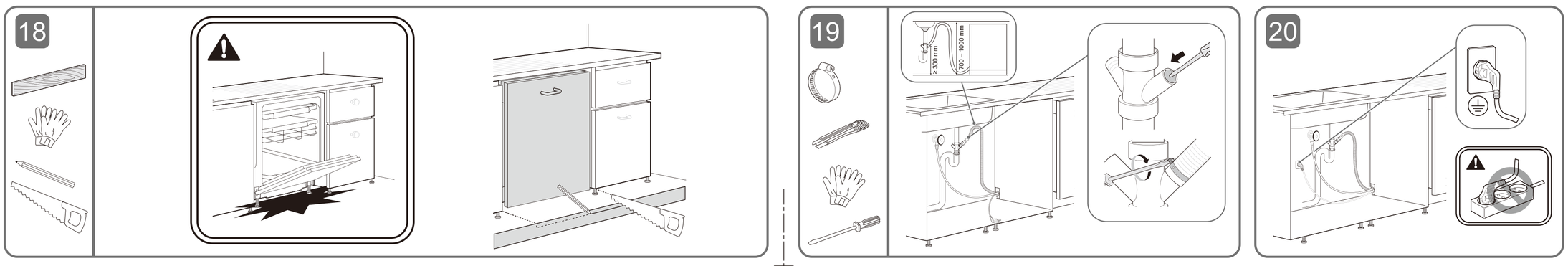

MHK67676001
Rev.02_050322